VÝPIS OKIEN

SO 01.4 REKONŠTRUKCIA JEDÁLNE

OZN.	POPIS SCHÉMATICKÉ ZOBRAZENIE - POHĽAD Z EXTERIÉRU	POČET KUSOV	ZASKLENIE	FARBA
O j15	**OKNO HLINÍKOVÉ** - ŠTVORKRIDLOVÉ 2XOTVÁRAVO-SKLOPNÉ + 2X PEVNÉ ZASKLENIE, BEZPEČNOSTNÁ TRIEDA RC 2 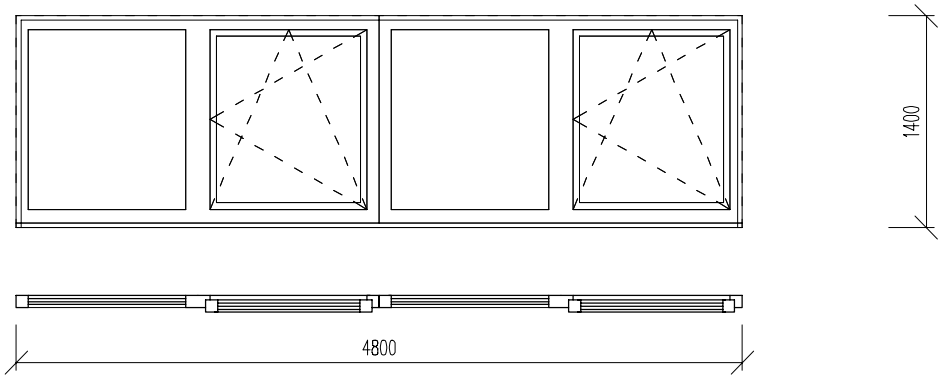 ROZMER š/v (mm) 4800/1400	1.NP 1 2.NP - STR. - Σ 1	IZOLAČNÉ TROJSKLO ČÍRE PRIEHĽADNÉ U_{ok} = 0,75 W/m²K (pre normookno 1,8m2) VSG ALEBO ESG SKLO	RGB 209,210,209 napr. RAL 7047, 7035
O j14	ROZMER š/v (mm) 900/500			

SÚČASŤOU DODÁVKY OKNA:
- VNÚTORNÝ PARAPET: PLASTOVÁ DOSKA (P / i01)
- VONKAJŠÍ PARAPET: VÝKAZ KLAMP. VÝROBKOV (k / i01)
- KĽUČKA: HLINÍKOVÁ, FARBA: TMAVOSIVÁ
- TIENENIE: VNÚTORNÉ ŽALÚZIE
- SIEŤKY PROTI HMYZU: JEDNO OKENNÉ KRÍDLO

OSADENIE OKNA: VONKAJŠIA HRANA PÔVODNEJ OBVODOVEJ KONŠTRUKCIE
- CELOOBVODOVÉ BEZPEČNOSTNÉ KOVANIE, napr. WINKHAUS / MAKO
- PRI REALIZÁCII POSTUPOVAŤ PODĽA TECHNOLOGICKÉHO PREDPISU VÝROBCU